Gear Box Assembly (Front) Montage de la boîte de vitesses (Avant)
Differentiale (Vorne) ギアボックス展開図（フロント）

Gear Box Assembly (Rear)
Differentiale (Hinten)

Montage de la boîte de vitesses (Arrière)
ギアボックス展開図（リア）

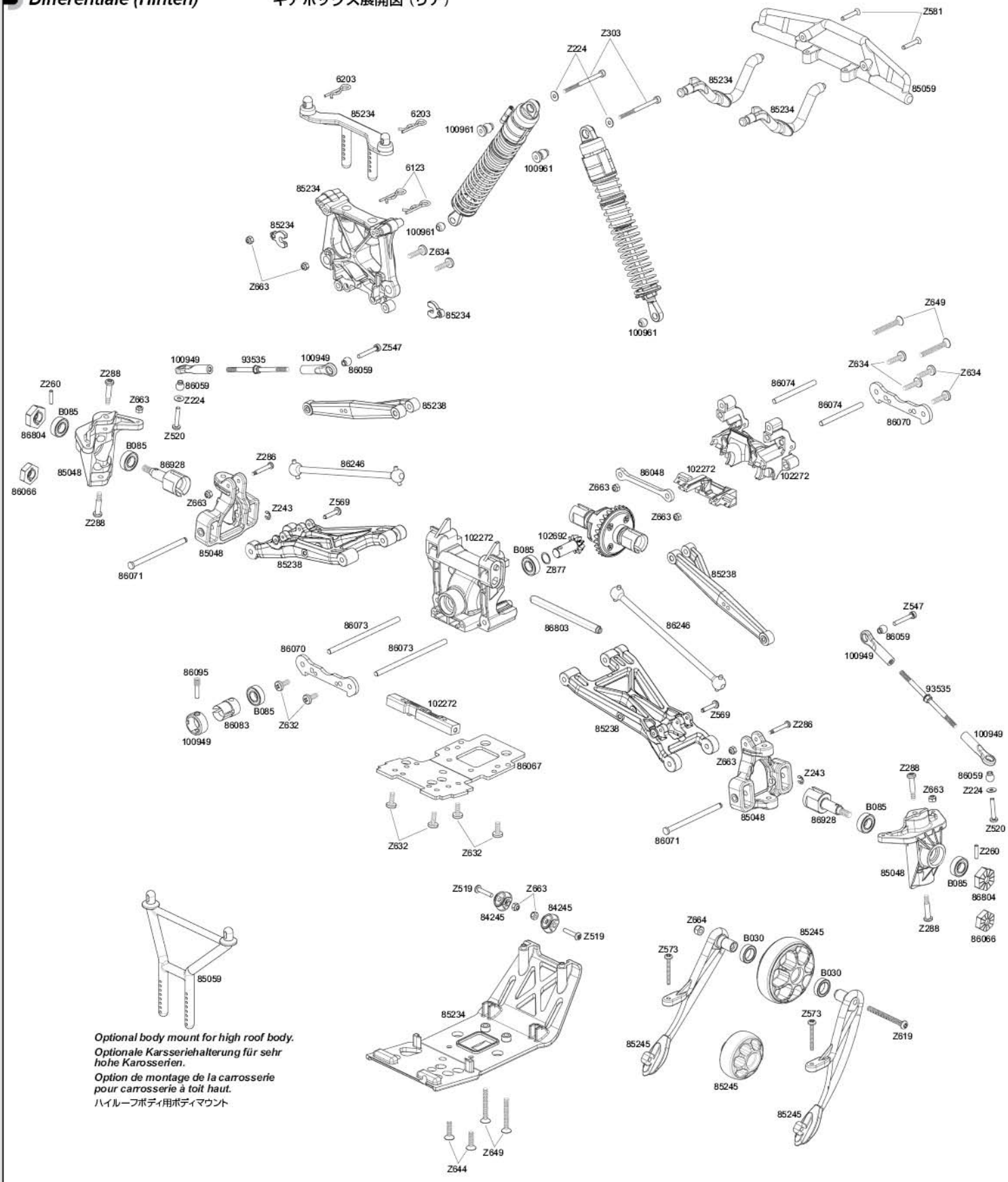

Transmission Assembly *Montage de la transmission*
Getriebe 駆動系展開図

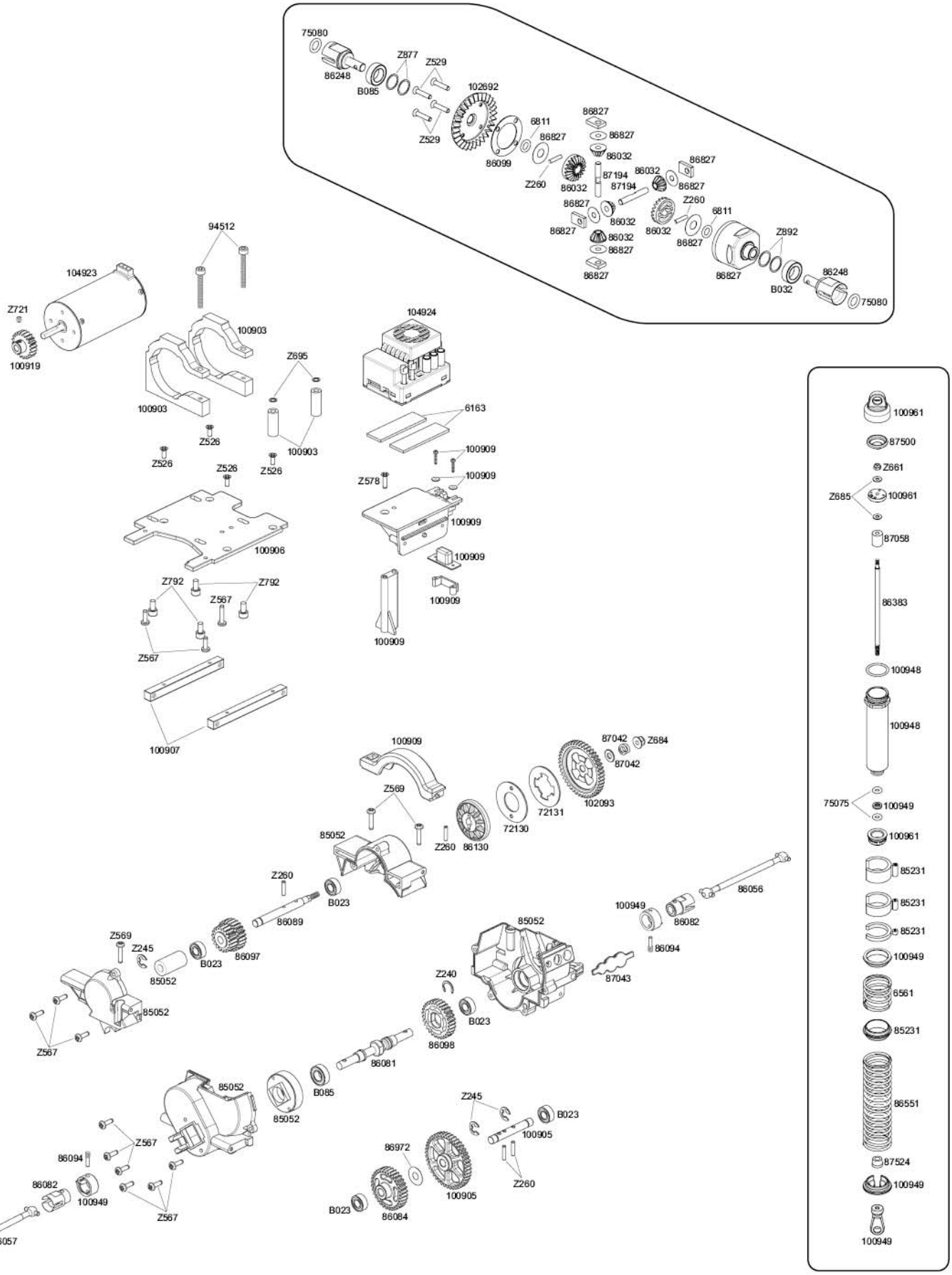

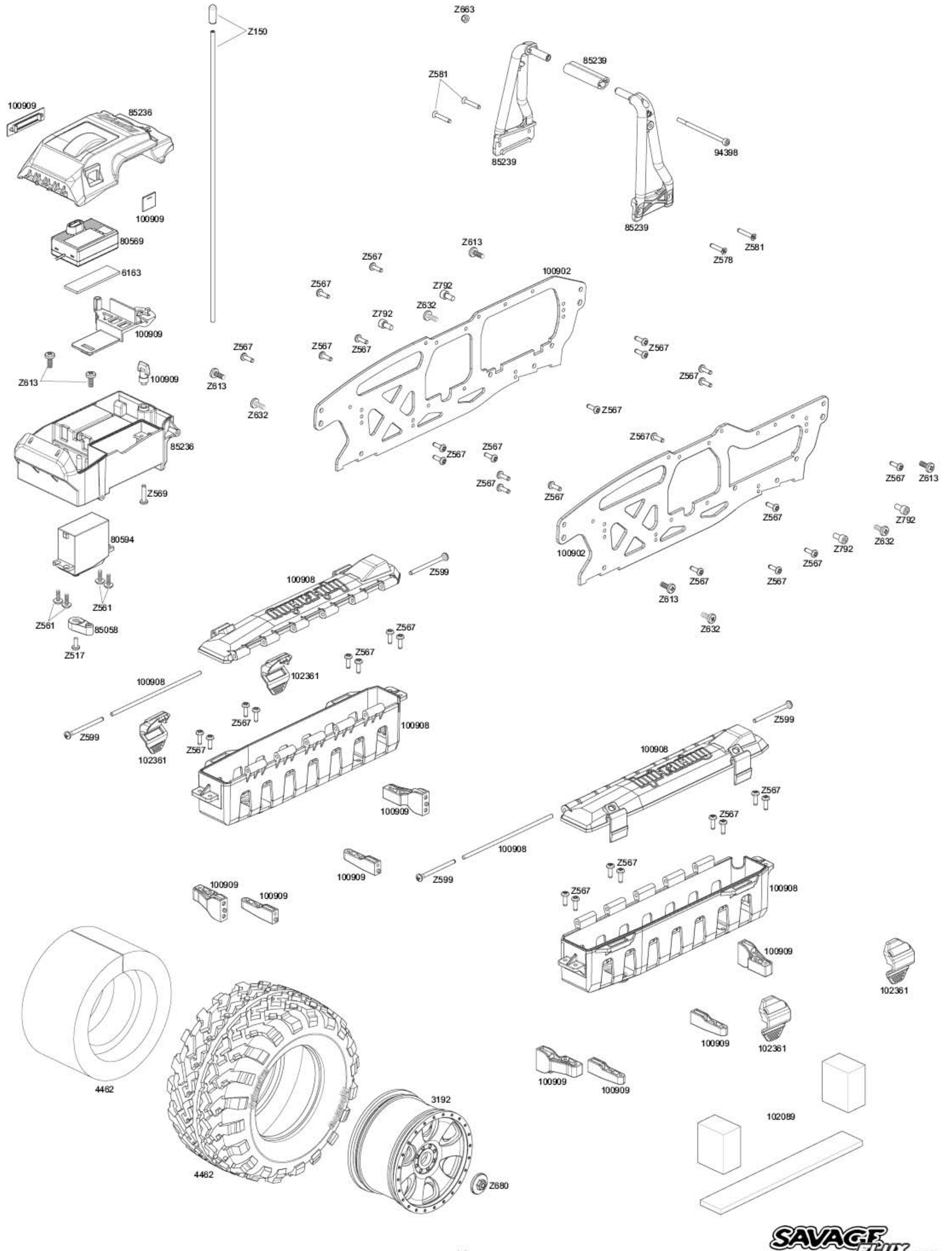
Z663
Z150
85239
Z581
100909
85236
85239
94398
100909
85239
80569
Z613
Z567
Z578
Z581
6163
100902
Z567
Z792
Z632
Z792
100909
Z567
Z567
Z567
Z567
Z613
100909
Z613
Z567
Z613
Z632
Z567
85236
Z567
Z567
Z567
Z567
Z567
Z613
Z567
Z569
Z567
Z567
Z792
80594
100902
Z632
Z792
Z567
Z599
100908
Z567
Z567
Z561
Z613
Z561
85058
Z567
Z632
Z517
Z567
102361
100908
Z567
100908
Z599
Z599
Z567
102361
100908
Z567
Z567
100909
100908
Z567
100909
Z599
100909
Z567
100909
100908
100909
102361
100909
102361
100909
100909
4462
3192
102089
4462
Z680